MAGIRUS-DEUTZ
310/340 D 22 FL 6x4

Motoren

Motor: Typ F10L 413L. Luftgekühlter Deutz-Viertakt-Diesel-V-Motor mit Direkteinspritzung. Austauschbare Zylinderlaufrohre. Abnehmbares Kurbelgehäuse-Unterteil. Luftkühlung durch automatisch geregeltes Axialgebläse. Angebauter Ölkühler. Trocken-Luftfilter. Druckumlaufschmierung mit Wechselfilter im Hauptstrom, zusätzlich Schleuderfilter im Nebenstrom und Öldruckkontrolleuchte. Einzylinder-Luftpresser 300 cm³, Leistung 460 l/min bei max. Motordrehzahl. Kontrollgerät für Trockenluftfilter. Pumpe für Hydrolenkung.

Technische Daten:

Zylinderzahl	10	
Bohrung	120	mm
Hub	130	mm
Hubraum (tatsächlich)	14702	cm³
Max. Leistung (nackter Motor)	239	kW (325 PS)
bei einer Drehzahl von	2650	/min
Nutzleistung (nach DIN 70020)	224	kW (305 PS)
bei einer Drehzahl von	2650	/min
Größtes Drehmoment	912	Nm (93 kpm)
bei einer Drehzahl im Bereich von	1200-1600	/min
Gewicht (ohne Öl)	935	kg
Spezifischer Kraftstoffverbrauch bei max. Drehmoment ca.	162	g/PSh

Leistungsreduktion:
ca. 1% für je 100 m ü.d.M.
ca. 1% für je 2° über 20° C

Motor: Typ F12L 413. Luftgekühlter Deutz-Viertakt-Diesel-V-Motor mit Direkteinspritzung. Austauschbare Zylinderlaufrohre. Abnehmbares Kurbelgehäuse-Unterteil. Luftkühlung durch automatisch geregeltes Axialgebläse. Angebauter Ölkühler. Trocken-Luftfilter. Druckumlaufschmierung mit Wechselfilter im Hauptstrom, zusätzlich Schleuderfilter im Nebenstrom und Öldruckkontrolleuchte. Einzylinder-Luftpresser 300 cm³, Leistung 460 l/min bei max. Motordrehzahl. Kontrollgerät für Trockenluftfilter. Pumpe für Hydrolenkung.

Technische Daten:

Zylinderzahl	12	
Bohrung	120	mm
Hub	125	mm
Hubraum (tatsächlich)	16965	cm³
Max. Leistung (nackter Motor)	272	kW (370 PS)
bei einer Drehzahl von	2650	/min
Nutzleistung (nach DIN 70020)	250	kW (340 PS)
bei einer Drehzahl von	2650	/min
Größtes Drehmoment	1050	Nm (107 kpm)
bei einer Drehzahl im Bereich von	1200-1600	/min
Gewicht (ohne Öl)	1155	kg
Spezifischer Kraftstoffverbrauch bei max. Drehmoment ca.	162	g/PSh

Leistungsreduktion:
ca. 1% für je 100 m ü. d. M.
ca. 1% für je 2° über 20° C.

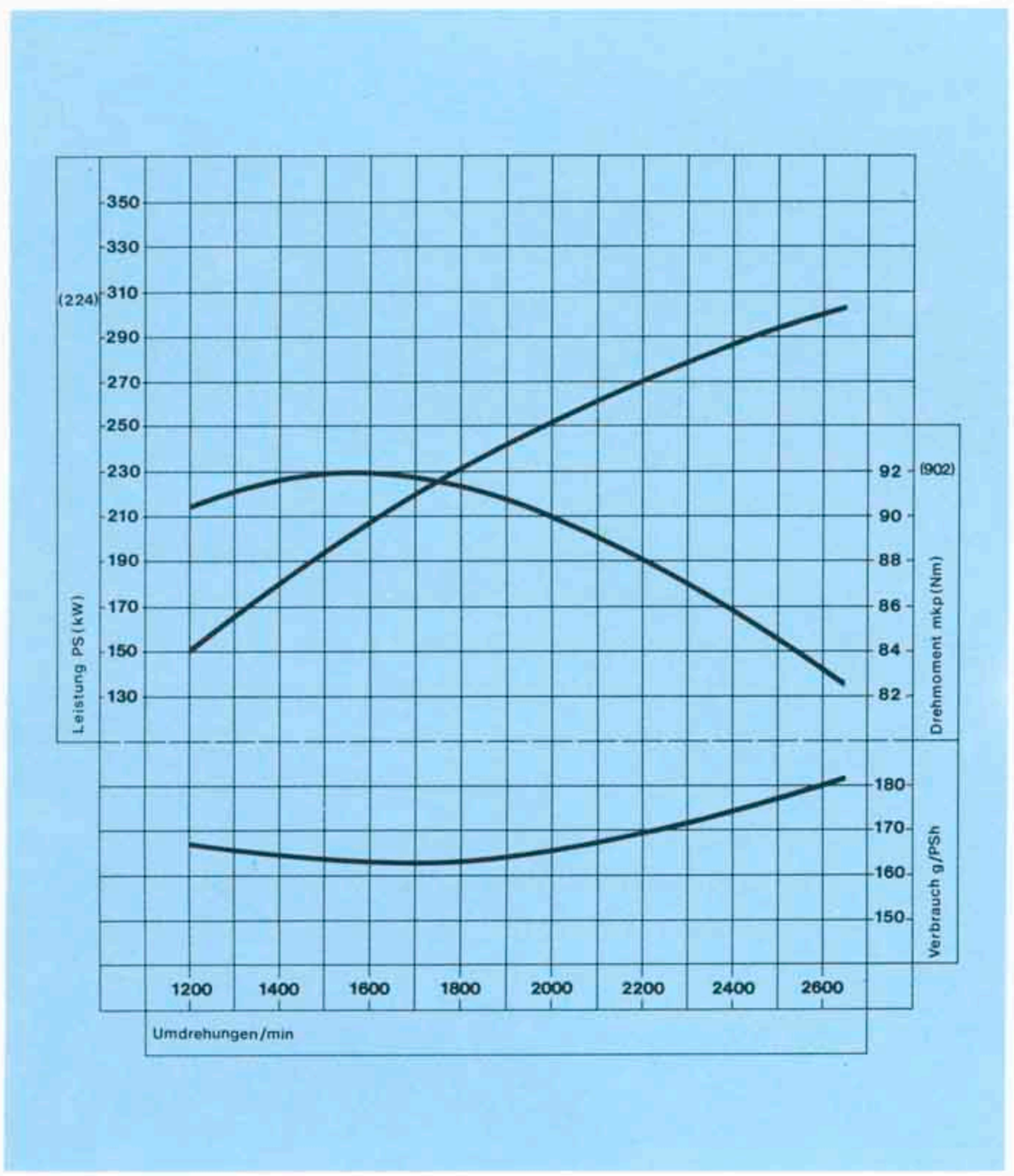

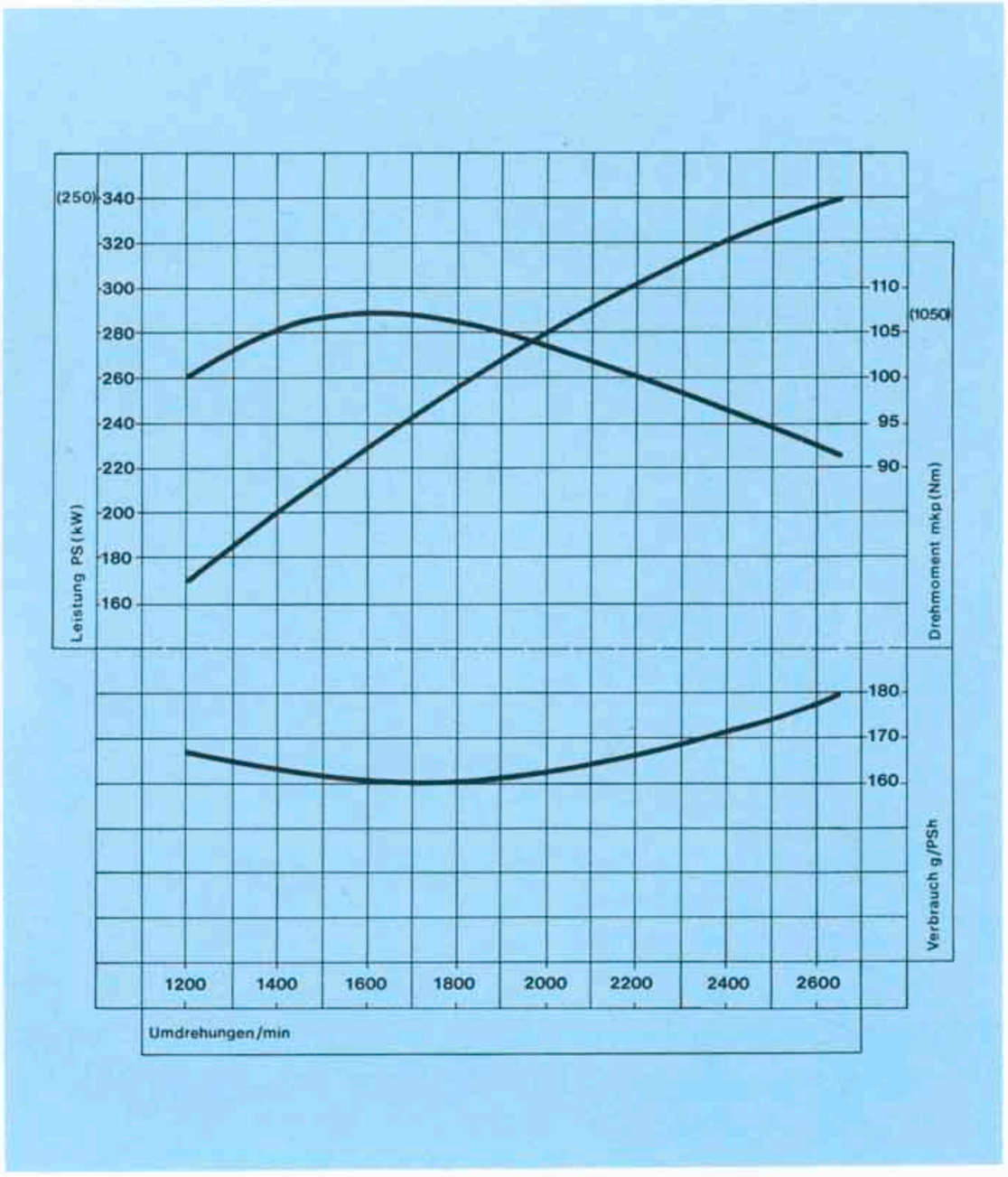

Kraftübertragung
Bereifung
Bremsen Elektrik

Kupplung: Hydraulisch betätigte Einscheiben-Trocken-Kupplung.

Getriebe: Typ S 5-110, ZF-Viergang-Synchroma-Getriebe mit Kriechgang und elektropneumatisch geschalteter Planeten-Nachschaltgruppe.
Sonderwunsch: Nebenabtrieb N 70/ (Anschlußmaße NC 5216-00-06) oder N 110/10 (Anschlußmaße NC 5216-00-15).
*Der Nebenabtrieb N 110/10 kann wegen des dahinterliegenden Querträgers nur auf besonderen Antrag eingebaut werden.

Kraftübertragung: Antrieb mit Gelenkwellen über ein pneumatisch-sperrbares Kegelrad-Ausgleichgetriebe und einen Stirnradsatz auf die 1. Hinterachse, mit einer weiteren Gelenkwelle direkt auf die 2. Hinterachse. Weiterleitung über Kegel- und Tellerräder-Kegelrad-Ausgleichgetriebe, auf Wunsch pneumatisch-sperrbar, und Planetentriebe in den Radnaben. Die Schubübertragung erfolgt über Federn. Kontrolleuchte für Sperrdifferential.

Rahmen: Leiterrahmen. Aus durchgehend, einteiligen, U-förmigen, parallelen Längsträgern mit eingenieteten Quertraversen und angenieteten Konsolen zur Aufbaubefestigung.

Lenkung: ZF-Kugelmutter-Hydrolenkung mit geteilter Lenksäule.

Vorderachse: Starrachse, Faustachsmittelstück in Doppel-T-Form. Geschmiedete Achsschenkel.

Hinterachsen: Zwei Antriebsachsen in Banjoform mit angeflanschten Achsrohren.

Federn: Blattfedern. Vorder- und Hinterfedern jeweils vorn in Federaugen und hinten in Schwingen wartungsfrei aufgehängt. Der Achslastausgleich des einzelachsgefederten Doppel-Hinterachsaggregates erfolgt über Winkelhebel und Zugstangen.

Stabilisator: Drehstab-Stabilisator an der ersten Hinterachse.

Stoßdämpfer: An der Vorderachse und an beiden Hinterachsen je zwei doppelwirkende hydraulische Teleskopstoßdämpfer.

Räder: Stahlscheibenräder mit Felge 8,0-20.

Bereifung: Vorn einfach, hinten doppelt
11,00 R 20 PR 16

Bremsanlage: Vorderradbremse: Druckluft-Duplex-Bremse. Hinterradbremse: Öldruck-Servo-Bremse. Betätigung über Zweikreis-Motorwagen-Bremsventil auf die Vorderrad-Bremszylinder und einen Druckluft-Bremszylinder. Hydraulische Bremsdruckübertragung zu den Radbremszylindern der beiden Hinterradbremsen.

Hilfs- und Feststellbremse: Durch Entlüftung der Federspeicherbremszylinder wirkt die Federkraft auf die Bremsbacken der Hinterräder.

Dauerbremse: Druckluftbetätigte Motorbremse mit elektrischer Betätigung der Anhängerbremse.

Elektrische Anlage:	24 V
Bosch-Drehstrom-Lichtmaschine	28 V 27 A
Bosch-Anlasser	24 V 6,6 kW (9 PS)
2 Batterien je	12 V 143 Ah
Ladekontrolleuchte	

Beleuchtung: Zwei Scheinwerfer in Stoßfänger eingebaut. Hinten links und rechts eine kombinierte Brems-, Schluß- und Blinkleuchte. 2 Kennzeichenleuchten am Unterfahrschutz montiert. Fernlichtkontrolleuchte. Abblendvorrichtung am Blinkerhebel.

Blinkanlage: Blinkerschalter, Blinkgeber, Blinkerkontrolleuchten. Zwei Blinkleuchten vorn. Warnblinkanlage.

Signale: Signalhorn und Lichthupe. Betätigung durch Blinkerhebel.

Instrumente im Armaturenbrett: Kontrollgerät (EG-Fahrtschreiber), Kraftstoffmesser, Öldruckmesser, Doppeldruckmesser, Kontrolleuchte für Druckluftvorrat, Kontrolleuchte für Federspeicherbremse, Fernthermometer.

Sonstiges: Anhängersteckdose mit Anschluß für Anhängerbeleuchtung, -blinker und -bremse.

Sonstige Ausstattung (Fahrgestell):
Serienmäßig Werkzeug und Zubehör
Stoßfänger mit Abschleppöse vorne
2 Unterlegkeile (nur für Inland)
Ersatzrad
Zweileitungs-Anhängerbremsanschluß
Anhängerkupplung G 140 DIN 74051
2 Rückstrahler
1 Kraftstoffbehälter, Inhalt 200 l.

340 D 22 FL: 2 Kraftstoffbehälter (je 200 l)

Fahrerhaus

Fahrerhaus: Frontlenker-Normalfahrerhaus in Ganzstahlbauweise, schallgedämpft mit Hohlraumkonservierung. Durchgehende Windschutzscheibe aus Verbundsicherheitsglas. Links und rechts in den Türen Kurbel- und Ausstellfenster. Je ein Eckrundfenster auf beiden Seiten, Zusätzliches Sichtfenster in der rechten Tür. Rückwandfenster bei Baustellen-Fahrzeugen. Einstieggriffe an den Scharniersäulen sowie Haltegriff über der rechten Tür. Sonnenblende für Fahrer. 2 große klappbare Rückblickspiegel.

Armaturenbrett: Stoßverzehrend gepolsterte Armaturenverkleidung, großer Handschuhkasten. Deckelinnenseite als Schreibunterlage verwendbar. Zugangsklappe zu den Elektroteilen.

Fahrer- und Beifahrersitz: Einzelsitze in Höhe und Längsrichtung verstellbar. Rückenlehnenneigung einstellbar. Befestigungspunkte für Dreipunktsicherheitsgurte für Fahrer und Beifahrer vorhanden.

Fernfahrerhaus: Ausführung wie Normalfahrerhaus. Zusätzlich je ein Fenster in der Seitenwand hinter den Türen.

Beifahrersitz: Schlafsessel in Höhe und Längsrichtung verstellbar. Rückenlehne mit angebauter Kopfstütze bis Schlafstellung verstellbar, 2 klappbare Armlehnen, Dreipunktsicherheitsgurt und Fußstütze. 2 Betten schaumstoffgepolstert mit angebautem Kopfteil an Fahrerhausrückwand. Beide Betten nach oben wegklappbar. Vorhänge vor Seiten- und Eckrundfenstern und oberem Bett. Garderobenschrank hinten links. Springrollo für Fahrer und Beifahrer. Seitliche Sonnenblende für den Fahrer. (340 D 22 FL nur mit Fernfahrerhaus)

Aufhängung: Gefederte hintere Aufhängung, die über Gummischerpuffer und Stoßdämpfer arbeitet. Für Wartung und Montagearbeiten am Motor kann das Fahrerhaus hydraulisch nach vorn gekippt werden. In Fahrstellung Verriegelung von innen und Sicherung von außen. Kippvorgang über Hydraulikzylinder und am Rahmen angeordneter Hydraulikpumpe. Sicherung in jeder Kippstellung.

Heizung/Lüftung: Motorabhängige Heizung: Über den Wärmetauscher geführte, erwärmte Luft wird zur Scheibenklarung und Fahrerraumheizung verwendet. Der Wärmetauscher kann mit Frischluft, Umluft oder wahlweise gewünscht beaufschlagt werden.
Heiz- und Lüftungsbetrieb auf Staudruckbasis mit Zuschaltmöglichkeit eines dreistufigen Gebläses. Die Heizanlage ist stufenlos regelbar. Während des Heizbetriebes ist die gleichzeitige Frischluftzufuhr ins Fahrerhaus möglich. Auf Sonderwunsch gegen Mehrpreis kann ein motorunabhängiges Fremdheizgerät zur Fahrerraumheizung eingebaut werden. Dach-Doppel-Lüftungsklappe für Frisch- und Abluft beim Fernfahrerhaus.

Scheibenwischer: Wischeranlage mit drei Wischerarmen, Zentralmotor mit zwei Wischgeschwindigkeiten, stufenlos regulierbarer Intervallschaltung und Parkstellung. Waschanlage mit elektrischer Pumpe und zwei Doppeldüsen.

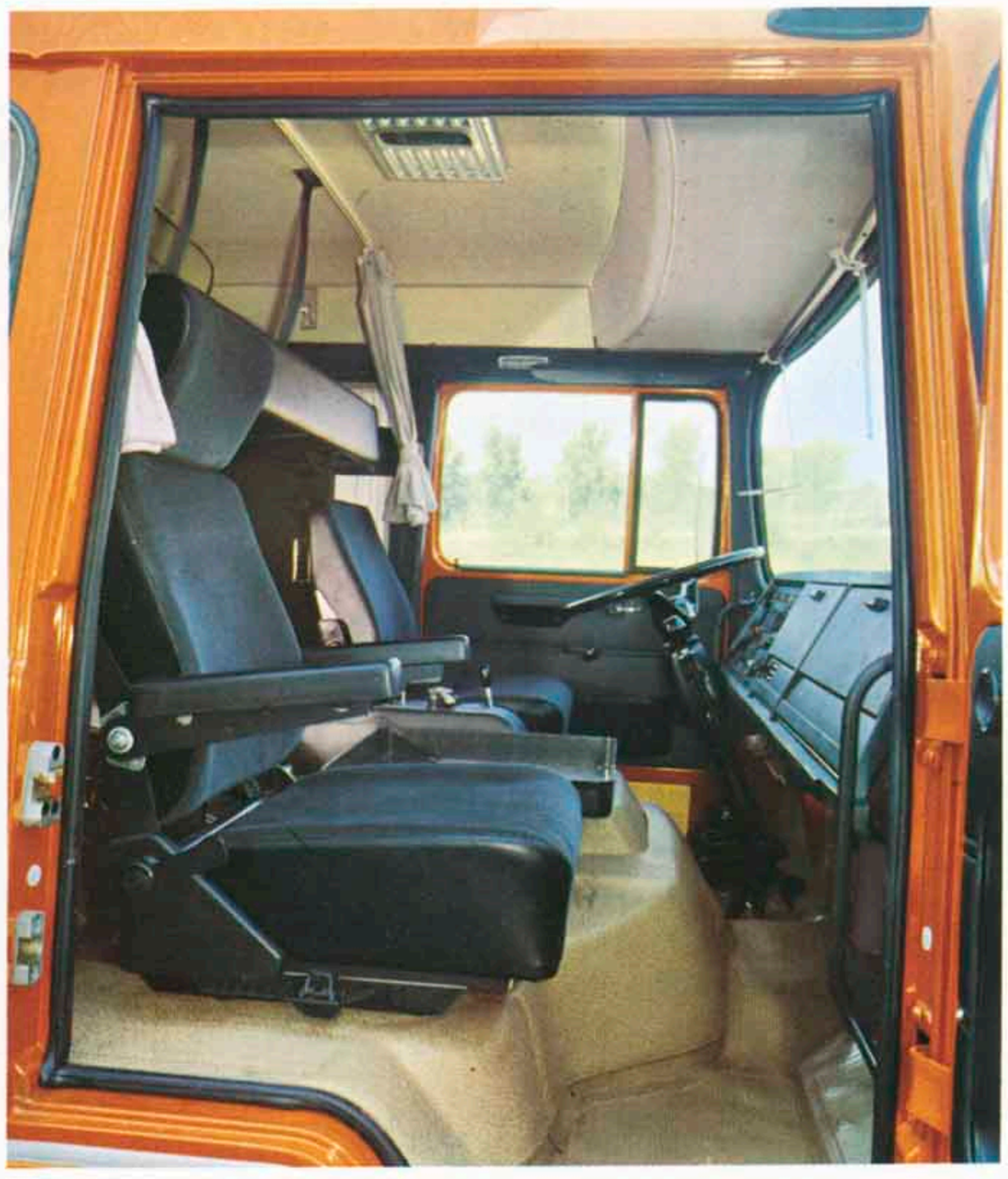

Aufbau

Pritsche: Unterbau in Stahlausführung, Längs- und Querträger aus U-Profilen mit Schraubenverbindung. Ladeboden und feststehende Vorderwand aus Holz. Abklappbare Seitenwände und Rückwand aus Leichtmetall. Seitenwände in der Mitte geteilt mit abnehmbaren Mittelstützen. Zwei feststehende Ecksäulen vorn, zwei abnehmbare Ecksäulen hinten. Bordwände durch Hebelverschlüsse gehalten und gesichert. Seitenwandanschläge für abgeklappte Bordwände. Ladeboden mit Stahlrahmenprofil eingefaßt. Pritschenbefestigung, Schraubenverbindung zwischen den Längsträgern und den am Fahrgestellrahmen angeordneten Konsolen.
Kotflügel über den Hinterrädern. Je Seitenwandhälfte 1 Spannkette.

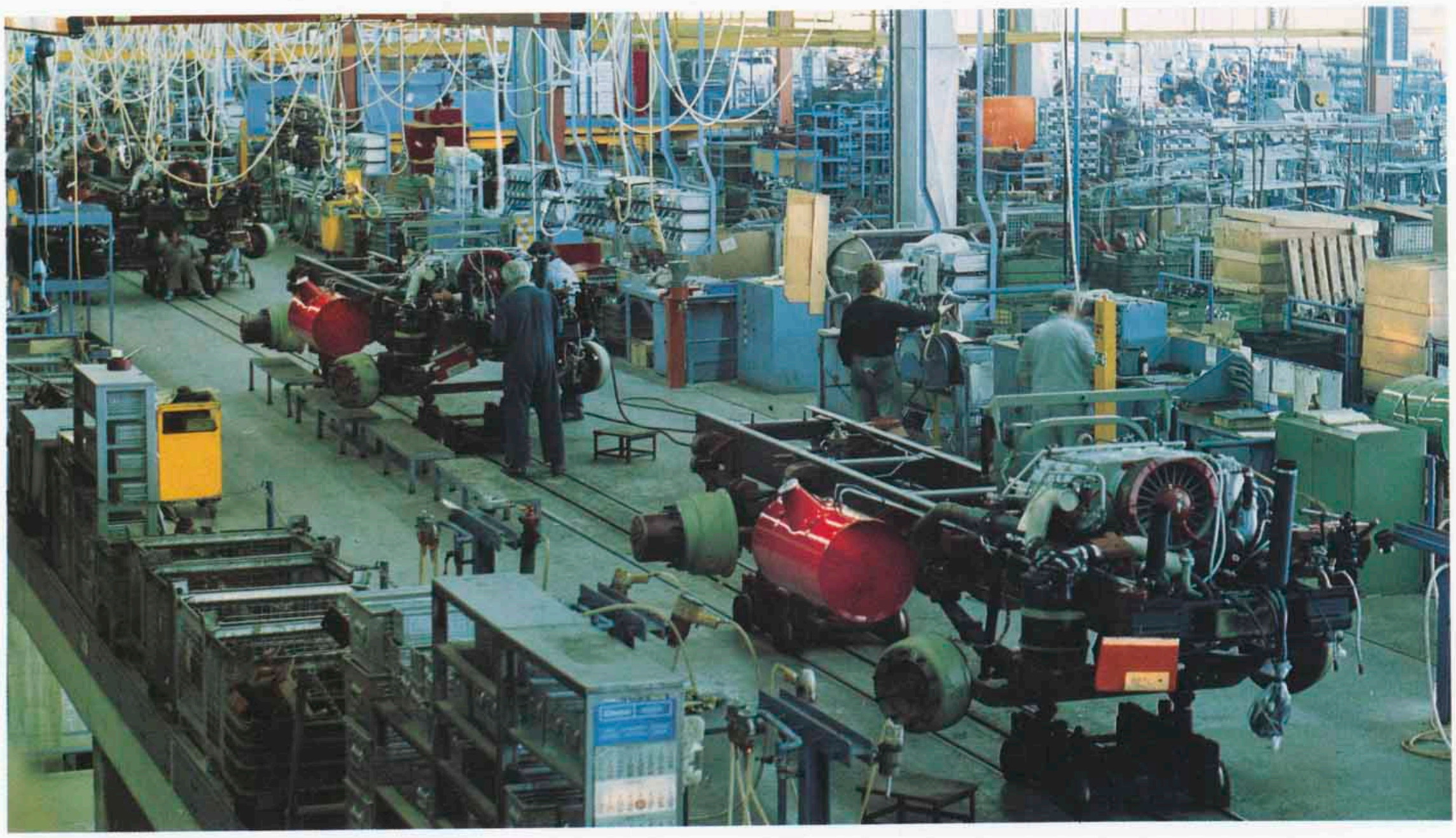

LKW-Montagewerk in Ulm-Donautal

Fahrleistungsdaten
Gewichte
Betriebsmittel-Verbrauch
310/340 D 22 FL 6x4

Hinterachs-Übersetzungen: 3,545 x 1,524 = 5,403 S 5 - 110 Serie

Gang	Getriebe-Übersetzungen	Geschwindigkeiten in km/h bei max. Motordrehzahl 2650 U/min	Motordrehmoment 1200-1400 U/min	Steigfähigkeiten in % bei max. Drehmoment bezogen auf 22 t Motorwagen	38 t Gesamtzug
310 D 22 FL					
Kg.	13,1	7,3	3,3	53,9	28,1
1.	8,67	11,2	5,0	32,7	17,8
2.	6,37	15,2	6,8	23,2	12,7
3.	4,65	20,7	9,4	16,4	9,0
4.	3,43	28,2	12,8	11,7	6,3
5.	2,53	38,1	17,3	8,3	4,4
6.	1,86	51,9	23,5	5,8	2,9
7.	1,36	71,0	32,2	3,9	1,8
8.	1,08	96,6	43,8	2,5	1,0
R.	11,6	8,3	3,6	–	–
340 D 22 FL					
Kg.	13,1	7,3	3,9	66,5	33,3
1.	8,67	11,1	5,8	39,0	21,0
2.	6,37	15,1	8,0	27,4	15,0
3.	4,65	20,6	10,9	19,3	10,6
4.	3,43	28,0	14,8	13,9	7,5
5.	2,53	37,9	20,0	9,9	5,3
6.	1,86	51,6	27,3	6,9	3,6
7.	1,36	70,6	37,3	4,6	2,2
8.	1,0	96,0	50,7	3,0	1,3
R.	11,6	8,3	4,4	–	–

Gewichte		Normalfahrerhaus	Fernfahrerhaus	
Radstand		4800 + 1320 /	4800 + 1320 /	4800 + 1320 mm
Nutzlast, ca.		– /	– /	–
Verbleibendes Gewicht für Aufbau+Nutzlast	(m. Anh.-Kuppl.)	14450 /	14320 /	13960 kg
	(o. Anh.-Kuppl.)	14485 /	14355 /	13995 kg
Zul. Gesamt-Gewicht		22000 /	22000 /	22000 kg
Zul. Gesamtzug-Gewicht		38000 /	38000 /	38000 kg
Zul. Gesamtzug-Gewicht Export**)		38000 /	38000 /	38000 kg
Zul. Vorderachsdruck		6500 /	6500 /	6500 kg
Zul. Hinterachsdruck		16000 /	16000 /	16000 kg
Fahrgestell-Achsdruck mit Fahrerhaus, Fahrer, Werkzeug, Reserverad und Anh.-Kupplung	vorn	3840 /	3960 /	4250 kg
	hinten	3710 /	3720 /	3790 kg
ohne Anh.-Kupplung	vorn	3850 /	3970 /	4260 kg
	hinten	3665 /	3675 /	3745 kg
Fahrgestell-Gewicht mit Fahrerhaus,	(m. Anh.-Kuppl.)	7550 /	7680 /	8040 kg
Fahrer, Werkzeug und Reserverad	(o. Anh.-Kuppl.)	7515 /	7645 /	8005 kg
Wendekreisdurchmesser ca.		20900 /	20900 /	20900 mm
Ringflächenbreite bei 12 m Außenradius und 2,50 m Fahrzeugbreite ca.		4300 /	4300 /	4300 mm

Kraftstoff-Normverbrauch nach DIN 70030 auf 100 km 22,5 l

Maße in rot betreffen 340 D 22 FL 6x4

**) kann evtl. in Abhängigkeit der Einsatzbedingungen und gesetzl. Bestimmungen erhöht werden. Rückfrage im Werk erforderlich.

Fahrzeug-Abmessungen 310 D 22 FL 6x4

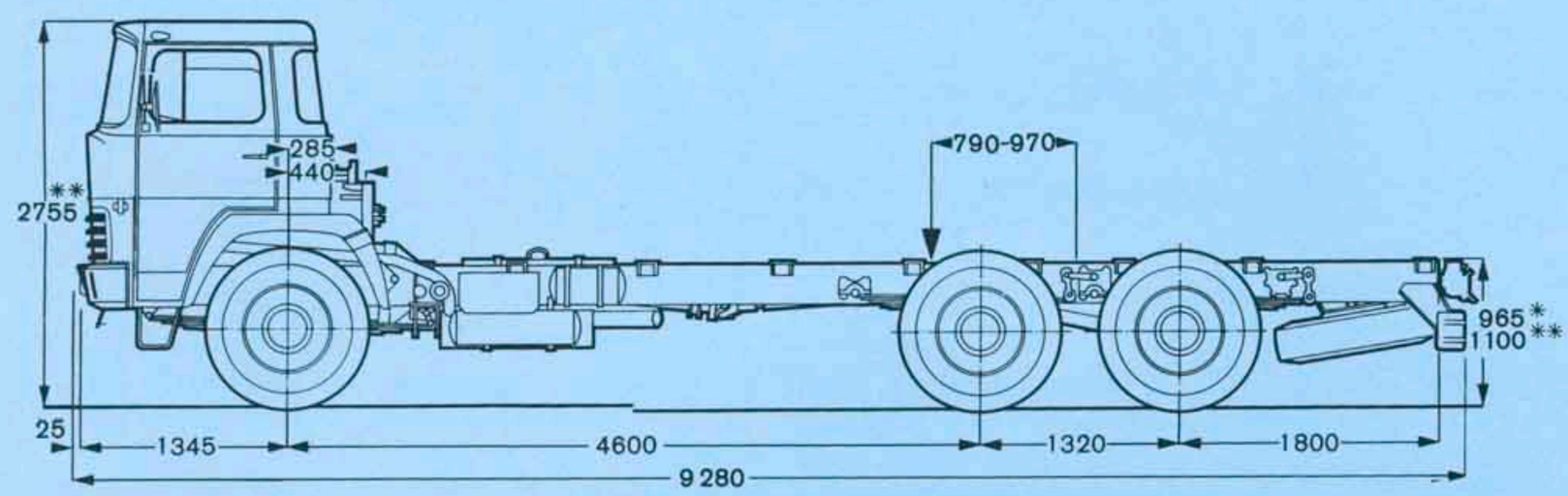

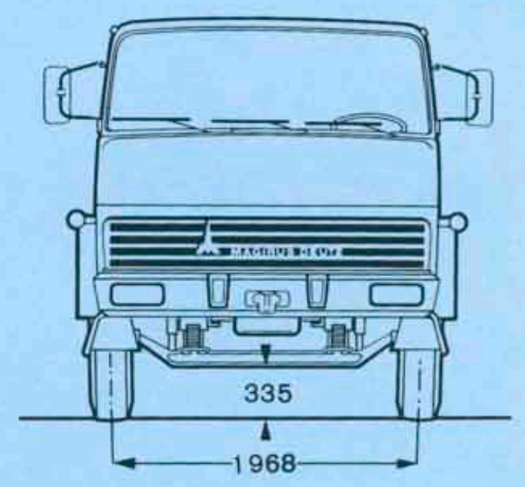

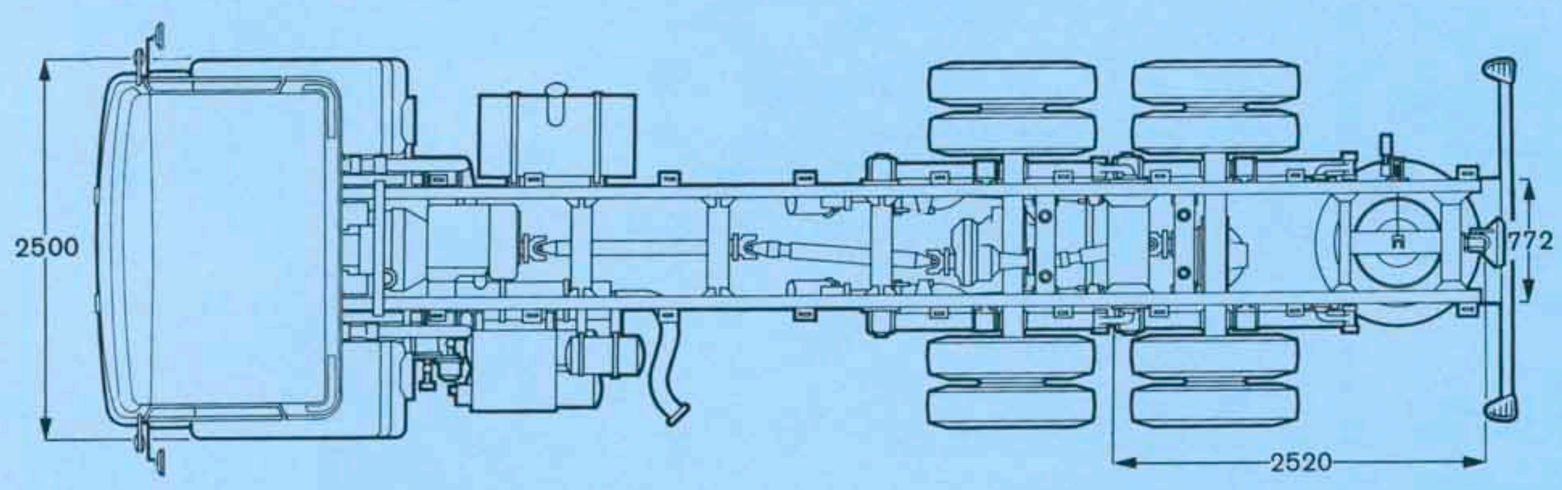

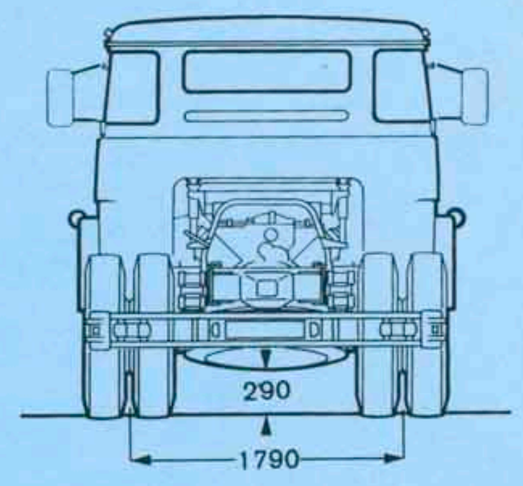

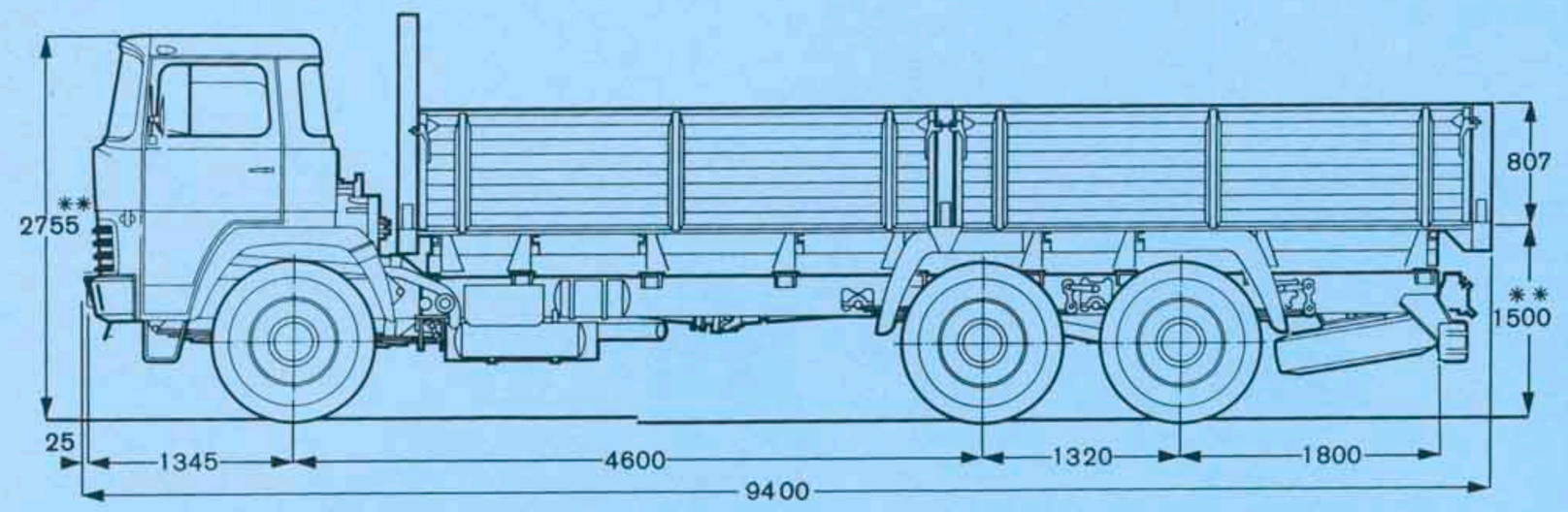

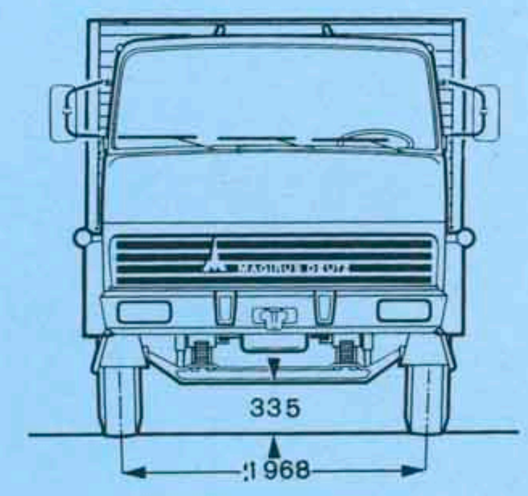

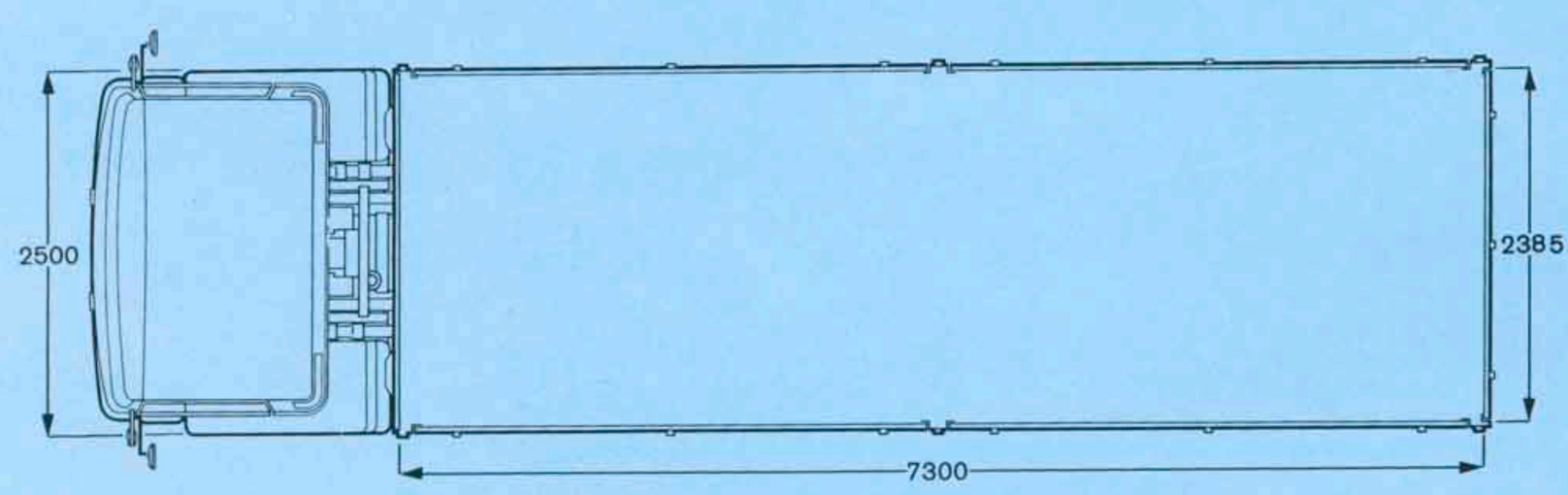

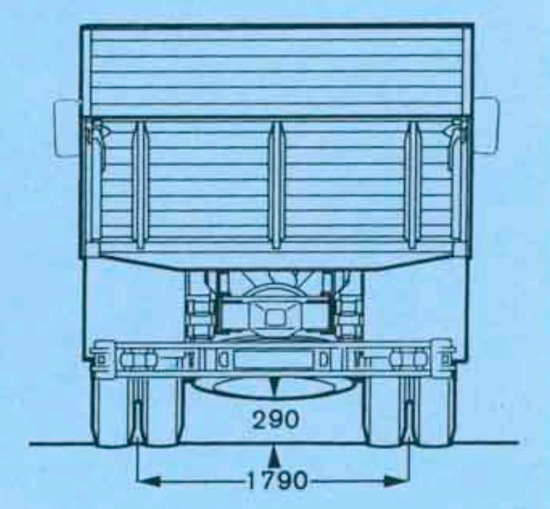

* belastet
** unbelastet

Fahrzeug-
Abmessungen
310/340 D 22 FL 6x4

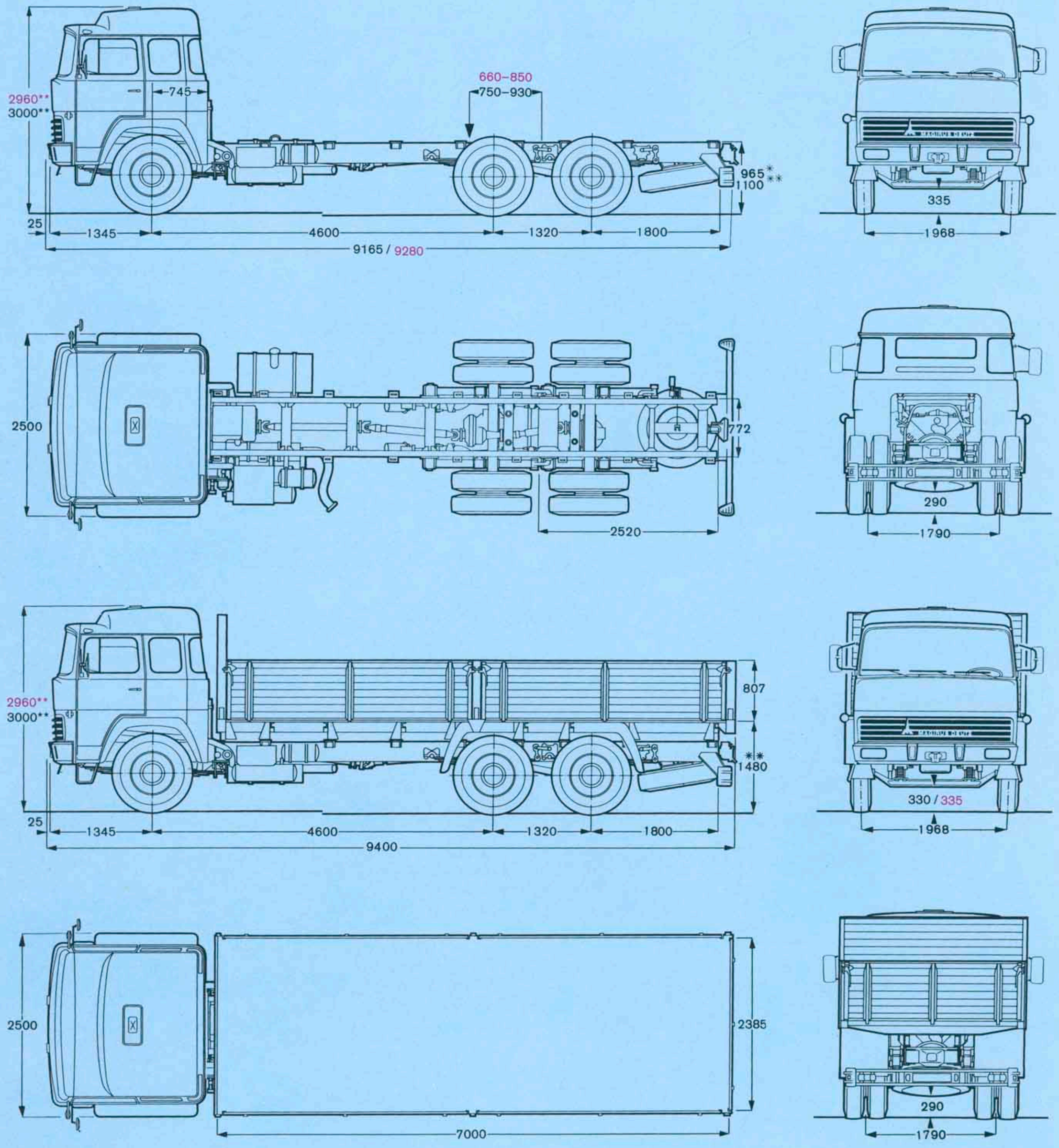

* belastet
** unbelastet

Maße und Gewichte in rot betreffen 340 D 22 FL 6x4
Änderung der Ausstattung gegenüber der im Einsatz gezeigten Fahrzeuge vorbehalten.

Magirus-Deutz AG, 79 Ulm, Postfach 2740
Printed in Fed. Rep. of Germany